SERIE	désignation	
MPX	CRIMP REMOVABLE #12-12 SOCKET CONTACT	618 340
	protection	

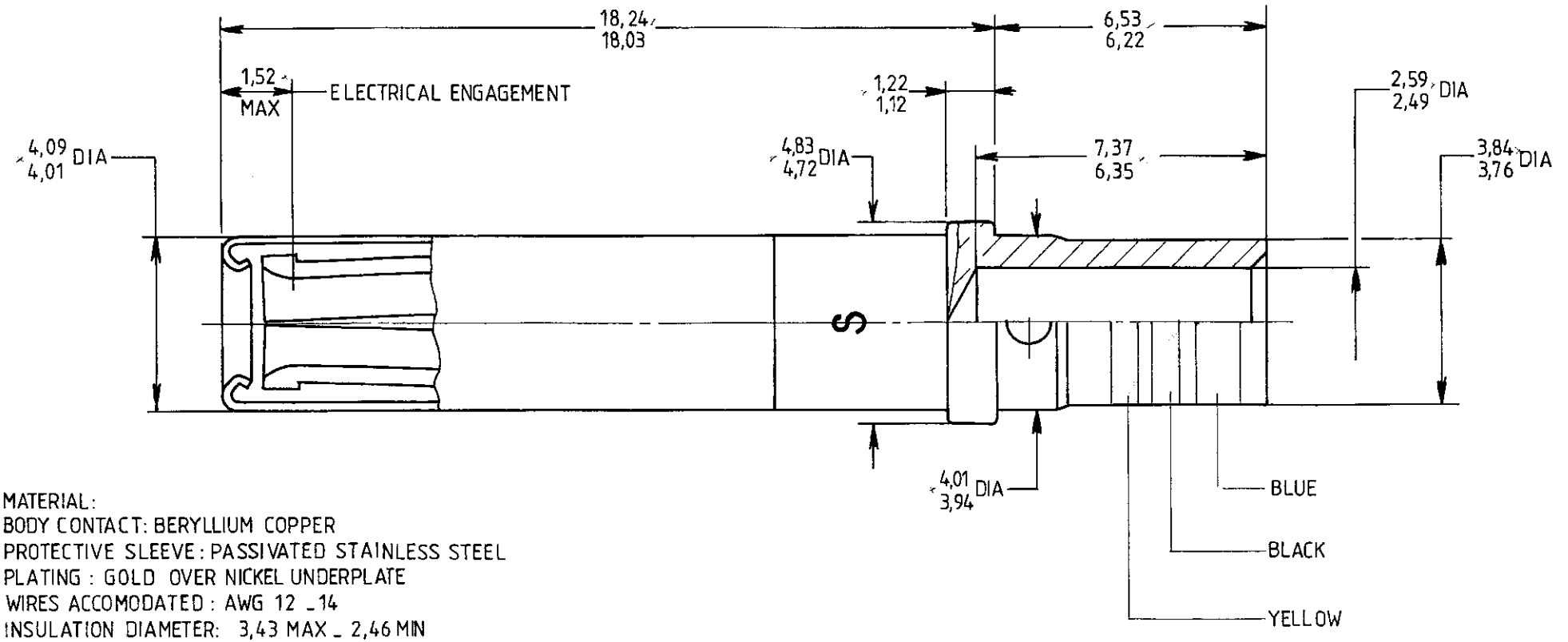

MATERIAL:
BODY CONTACT: BERYLLIUM COPPER
PROTECTIVE SLEEVE: PASSIVATED STAINLESS STEEL
PLATING : GOLD OVER NICKEL UNDERPLATE
WIRES ACCOMODATED : AWG 12 _14
INSULATION DIAMETER: 3,43 MAX _ 2,46 MIN
STRIP LENGTH : 6
TOOLING:
CRIMPING TOOL : M 22520/1_01
SELECTOR POSITION : 8 FOR AWG 12 _ 7 FOR AWG 14
POSITIONER : M 22520/1_11

IND	MODIFICATIONS	DATE	VISA	IND	MODIFICATIONS	DATE	VISA

CE DOCUMENT EST LA PROPRIETE DE LA STE SOGIE. IL NE PEUT ETRE REPRODUIT, NI COMMUNIQUE A DES TIERS SANS AUTORISATION ECRITE.

matière

traitement

RADIALL

DES. LE 21-1-88
NOM FALETTI

VERIF. LE
NOM

RUGO. GEN.

ECH.

4083 - 7912